RX-VORTEX Tauchmotorpumpen - für Schmutzwasser

Schmutzwasser

Häusliche Anwendung

Gewerbliche Nutzung

※ Elektropumpen vollständig aus Edelstahl

LEISTUNGSBEREICH

- Förderstrom bis **380 l/min** (22.8 m³/h)
- Höhe bis **12,8 m**

ANWENDUNGEN UND INSTALLATIONEN

Die **RX-VORTEX**-Pumpen sind für die Ableitung von **Schmutzwasser** geeignet. Die konstruktiven Lösungen gewährleisten dank der vollständigen Motorkühlung einen sicheren Betrieb, auch im Dauerbetrieb.
Sie werden für **den häuslichen, gewerblichen und industriellen Gebrauch** zum Absaugen von Schmutzwasser empfohlen, in dem auch Schwebstoffe enthalten sind.

EINSATZBEREICH

- Tiefe der Anlage unter dem Wasserspiegel bis zu **10 m** (bei entsprechender Länge des Stromkabels)
- Temperatur der zu fördernden Flüssigkeit bis **+50 °C** (Temperatur der zu fördernden Flüssigkeit bis +90 °C für intermittierenden Betrieb von maximal 3 Minuten)
- Durchgang von Feststoffen in schwebender Form:
  – bis **Ø 20 mm** für RX 2/20, RX 3/20
  – bis **Ø 40 mm** für RX 4/40, RX 5/40
- Entleerungsebene:
  – bis **25 mm** vom Boden für RX 2/20, RX 3/20
  – bis **50 mm** vom Boden für RX 4/40, RX 5/40

PATENTE - MARKEN - MODELLE

- Patent Nr. EP2313658
- Patent Nr. IT0001428923

AUSFÜHRUNG

Die Elektropumpen sind komplett mit:
※ Stromkabel einer Länge von **5 m**
※ Schwimmerschalter für einphasige Versionen

AUSFÜHRUNGEN AUF ANFRAGE

※ Spezielle Gleitringdichtung
※ Elektropumpen mit Stromkabel von **10 m.**
※ Andere Spannungen oder Frequenz bei 60 Hz

※ „**RX-VORTEX GM**“ elektrische Pumpen mit magnetisch betätigtem Schwimmerschalter (geeignet für kleine Schächte)

RX-VORTEX GM

KENNLINIEN UND LEISTUNGSDATEN

50 Hz

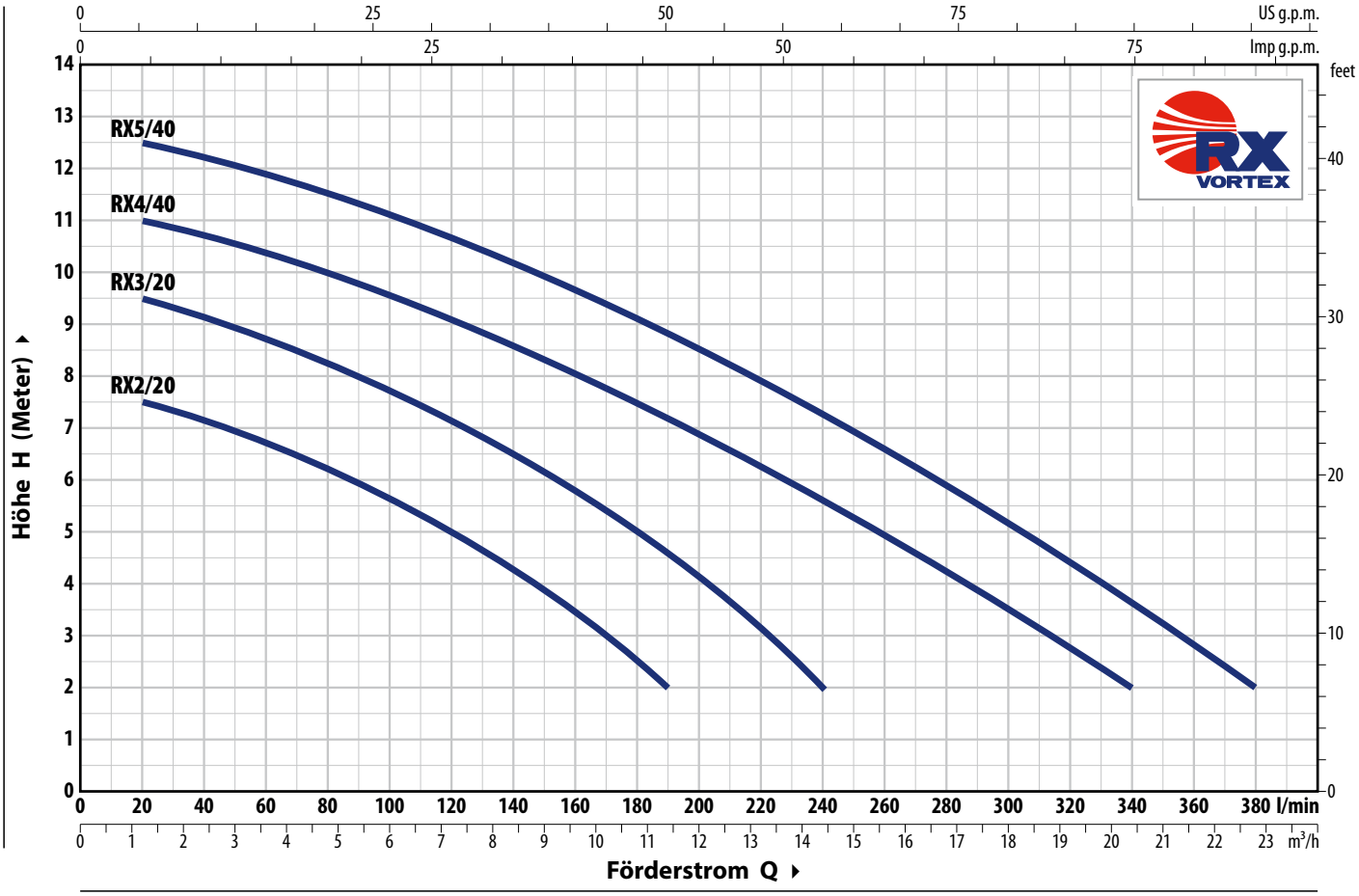

MODELL Einphasig	MODELL Dreiphasig	LEISTUNG (P2) kW	LEISTUNG (P2) HP	Q m³/h	0	1.2	3.6	6.0	7.8	9.6	11.4	12.6	14.4	16.2	18.0	20.4	22.8
				Q l/min	**0**	**20**	**60**	**100**	**130**	**160**	**190**	**210**	**240**	**270**	**300**	**340**	**380**
RXm 2/20	**RX 2/20**	0.37	0.50	H Meter	8	7.5	6.7	5.6	4.7	3.5	2						
RXm 3/20	**RX 3/20**	0.55	0.75		10	9.5	8.7	7.7	6.8	5.8	4.5	3.6	2				
RXm 4/40	**RX 4/40**	0.75	1		11.3	11	10.3	9.5	8.8	8	7.2	6.6	5.7	4.7	3.6	2	
RXm 5/40	**RX 5/40**	1.1	1.5		12.8	12.5	11.8	11	10.4	9.7	8.8	8.3	7.3	6.3	5.3	3.7	2

Q = Förderstrom **H** = Manometrische Förderhöhe

Kennlinientoleranz gemäß EN ISO 9906 Grad 3B.

STROMAUFNAHME

MODELL Einphasig	SPANNUNG **230 V**
RXm 2/20	2.3 A
RXm 3/20	3.4 A
RXm 4/40	5.2 A
RXm 5/40	6.5 A

MODELL Dreiphasig	SPANNUNG **400 V**
RX 2/20	1.1 A
RX 3/20	1.5 A
RX 4/40	2.1 A
RX 5/40	3.1 A

ABMESSUNGEN UND GEWICHTE

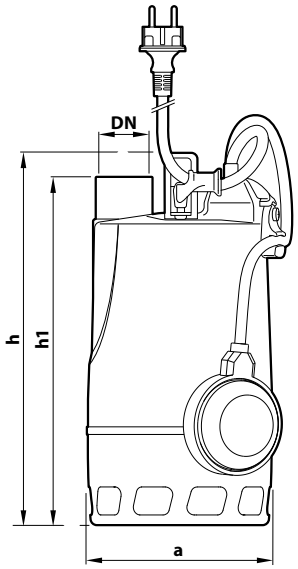

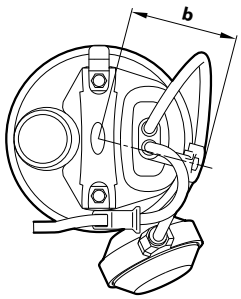

Typische Installation

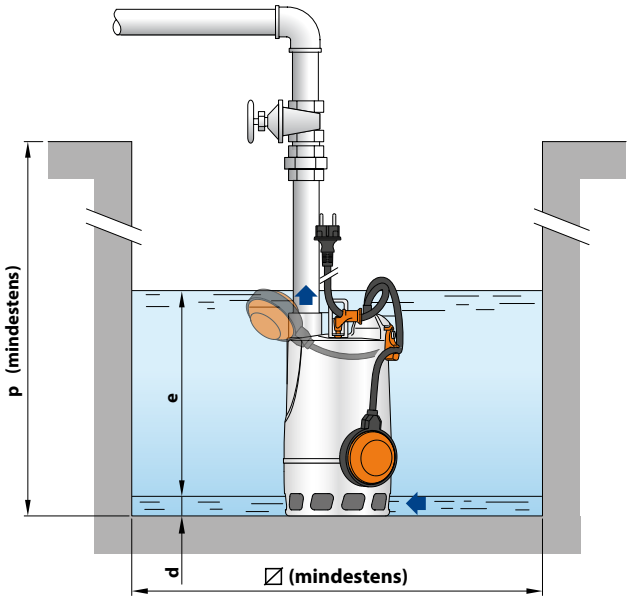

MODELL		ÖFFNUNG	ABMESSUNGEN mm								kg		PALETTIERUNG
Einphasig	**Dreiphasig**	**DN**	a	b	h	h1	d	e	p	⌀	1~	3~	Anzahl Pumpen
RXm 2/20	**RX 2/20**	**1¼"**	147	84	300	275	25	einstellbar	350	350	6.2	5.8	96
RXm 3/20	**RX 3/20**				330	305					7.7	7.0	96

※ Version mit GM Schwimmer-Magnetschalter

Typische Installation

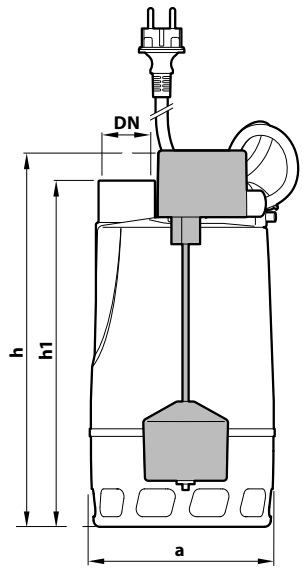

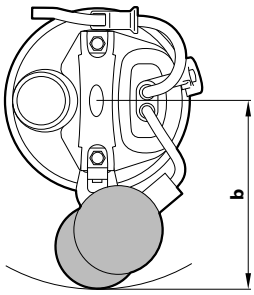

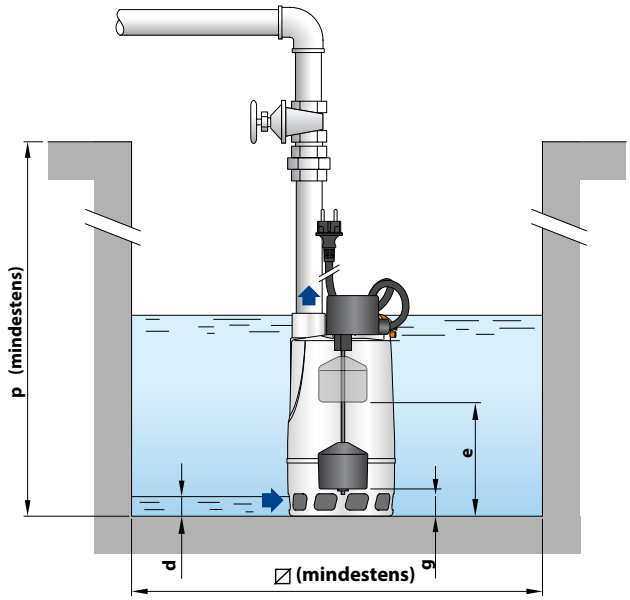

MODELL	ÖFFNUNG	ABMESSUNGEN mm									kg	PALETTIERUNG
Einphasig	**DN**	a	b	h	h1	d	e	g (einstellbar)	p	⌀	1~	Anzahl Pumpen
RXm 2/20-GM	**1¼"**	147	150	302	275	25	180	50	350	240	6.3	80
RXm 3/20-GM				332	305		210	80			7.9	80

KONSTRUKTIONSMERKMALE

1	**Außenmantel**	Edelstahl **AISI 304**, ausgestattet mit Gewindeanschlüssen ISO 228/1
2	**Absauggitter**	Edelstahl **AISI 304**
3	**Diffusor**	Edelstahl **AISI 304**
4	**Laufrad**	VORTEX aus Edelstahl **AISI 304**
5	**Motorhülse**	Edelstahl **AISI 304**
6	**Motorabdeckung**	Edelstahl **AISI 304**
7	**Motorwelle**	Edelstahl **AISI 431**

8 **Doppelte Dichtung an Welle getrennt durch eine Ölkammer**

Dichtung	Welle	Materialien
STA-12R SIC	Ø 12 mm	Keramik / Siliziumkarbid / NBR
Wellendichtring		Ø 12 x Ø 19 x H 5 mm

9 **Kondensator**
(nur für einphasige Versionen)

10 **Elektromotor**

RXm: einphasig 230 V - 50 Hz mit in der Wicklung eingebautem thermischen Motorschutz
RX: dreiphasig 400 V - 50 Hz
- Dauerbetrieb S1
– Isolation: Klasse F
– Schutzklasse: IP X8

11 **Stromkabel**

Vom Typ „H07 RN-F“
(mit Schuko-Stecker nur für einphasige Versionen)
※ Standardlänge 5 Meter

12 **Schwimmerschalter**
(nur für einphasige Versionen)

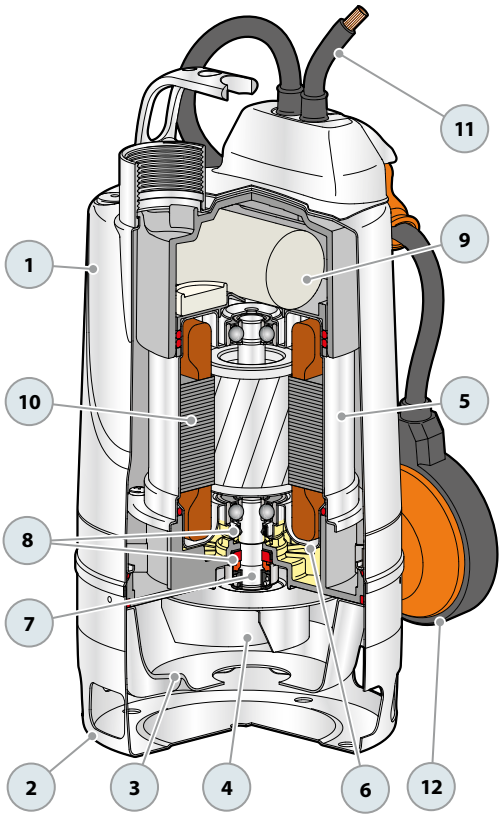

ABMESSUNGEN UND GEWICHTE

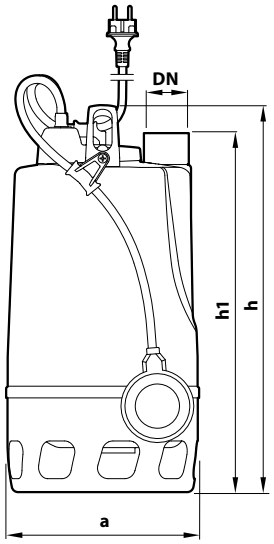

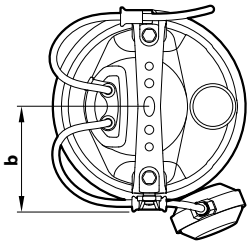

Typische Installation

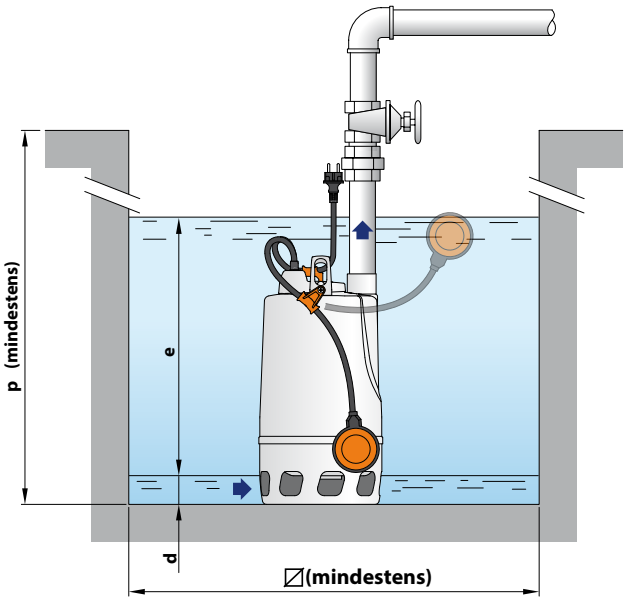

MODELL		ÖFFNUNG	ABMESSUNGEN mm								kg		PALETTIERUNG
Einphasig	**Dreiphasig**	**DN**	a	b	h	h1	d	e	p	⧄	1~	3~	Anzahl Pumpen
RXm 4/40	**RX 4/40**	**1½"**	215	115	432	400	50	einstellbar	500	500	14.8	13.9	45
RXm 5/40	**RX 5/40**										16.0	14.8	45

※ Version mit GM Schwimmer-Magnetschalter

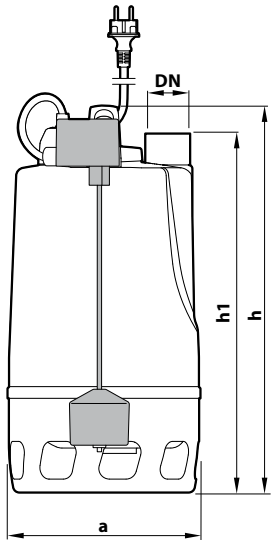

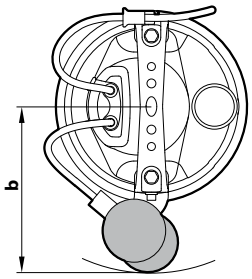

Typische Installation

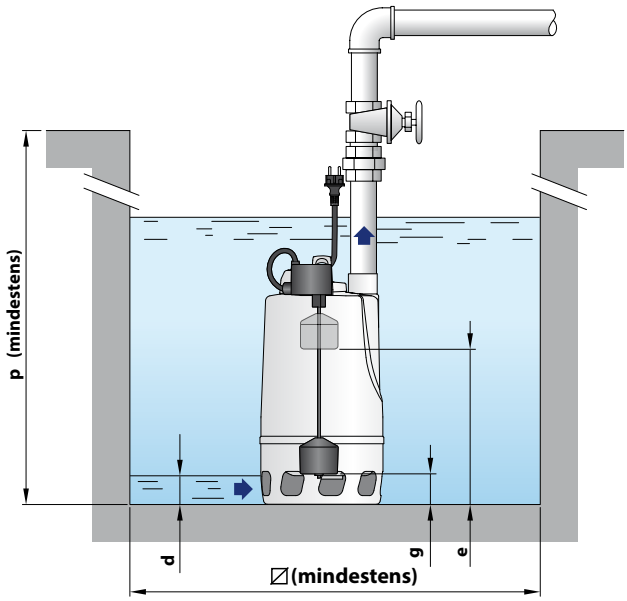

MODELL	ÖFFNUNG	ABMESSUNGEN mm									kg	PALETTIERUNG
Einphasig	**DN**	a	b	h	h1	d	e	g (einstellbar)	p	⧄	1~	Anzahl Pumpen
RXm 4/40 - GM	**1½"**	215	186.5	432	400	50	320	80	500	350	15.2	36
RXm 5/40 - GM											16.2	36

KONSTRUKTIONSMERKMALE

1	**Außenmantel**	Edelstahl **AISI 304**, ausgestattet mit Gewindeanschlüssen ISO 228/1
2	**Absauggitter**	Edelstahl **AISI 304**
3	**Diffusor**	Edelstahl **AISI 304**
4	**Laufrad**	VORTEX aus Edelstahl **AISI 304**
5	**Motorhülse**	Edelstahl **AISI 304**
6	**Motorabdeckung**	Edelstahl **AISI 304**
7	**Motorwelle**	Edelstahl **AISI 431**

8 Doppelte Gleitringdichtung getrennt durch eine Ölkammer

Dichtung	Welle	Position	Materialien
MG1-14D SIC	Ø 14 mm	Motorseite	Siliziumkarbid / Graphit / NBR
		Pumpenseite	Siliziumkarbid / Siliziumkarbid / NBR

9 Kondensator
(nur für einphasige Versionen)

10 Elektromotor

RXm: einphasig 230 V - 50 Hz mit in der Wicklung eingebautem thermischen Motorschutz
RX: dreiphasig 400 V - 50 Hz

- Dauerbetrieb S1
– Isolation: Klasse F
– Schutzklasse: IP X8

11 Stromkabel

Vom Typ „H07 RN-F“
(mit Schuko-Stecker nur für einphasige Versionen)
※ Standardlänge 5 Meter
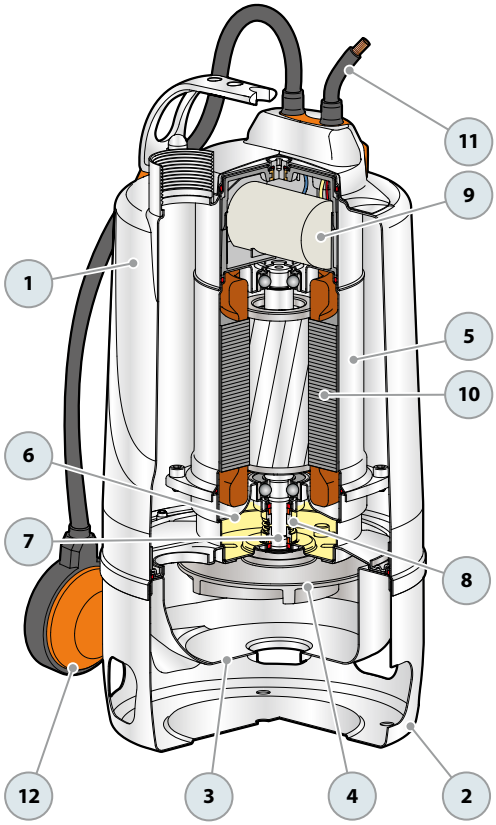
12 Schwimmerschalter
(nur für einphasige Versionen)